Промышленный перистальтический насос AMP-16D

Основные технические данные

Производительность:	0,092 л /об.
Присоединение:	3/4”
Макс. давление:	8 бар
Система:	Роликовая
Материалы шлангов:	NR NBR EPDM HYPALON NR-A NBR-A
Материалы трубок:	Norprene

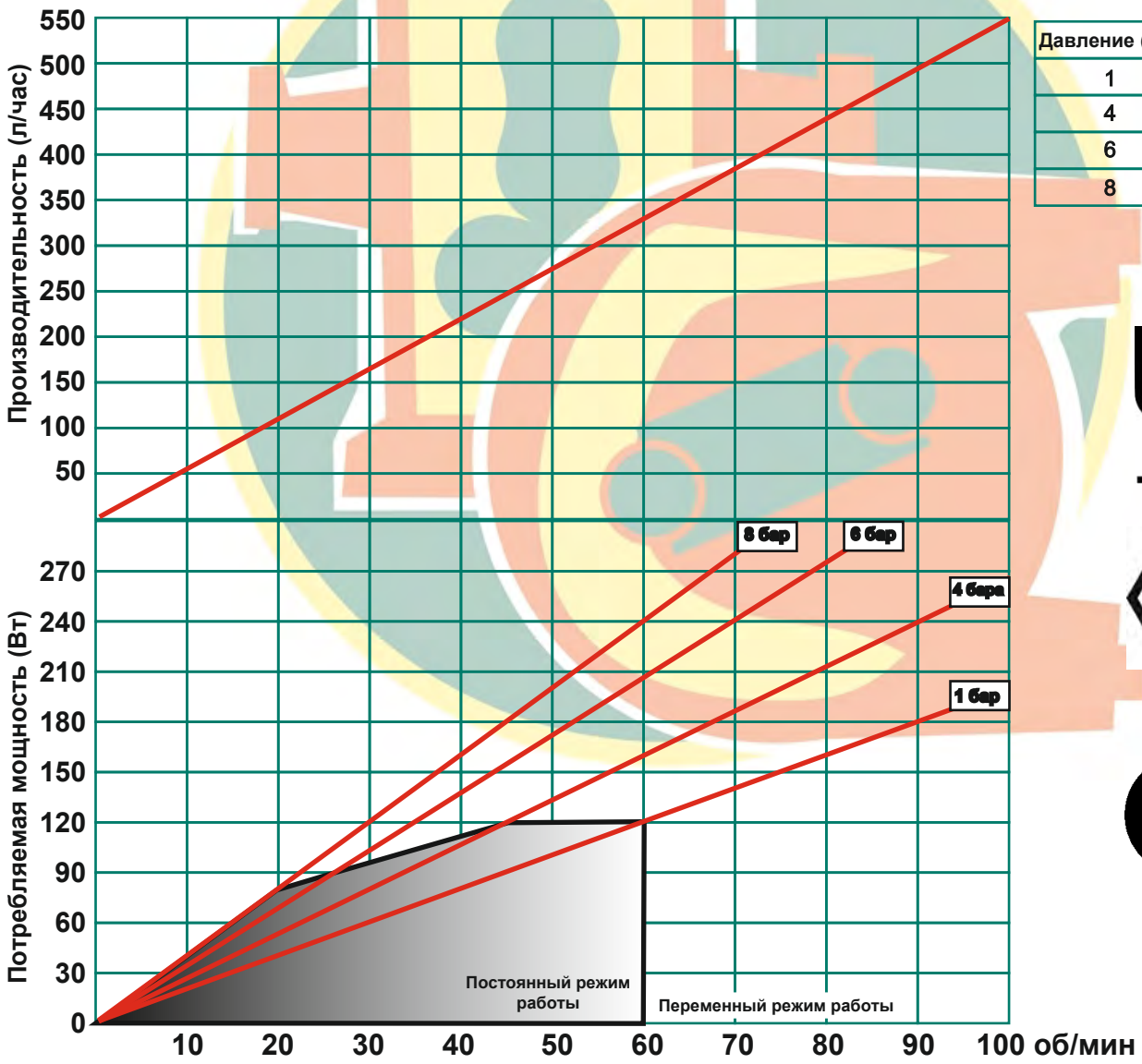

Давление (Бар)	Момент (Нм)
1	20
4	26
6	33
8	38

AMP-16D основные технические данные 08/2019

Деталь	Материал	Покрытие
Корпус насоса	Алюминий EN-AC-44100	Полимерная порошковая окраска (опционально химическое покрытие Halar)
Крышка	Сталь F-111 / Поликарбонат	Полимерная порошковая окраска (опционально химическое покрытие Halar)
Ротор	Высокопрочный чугун EN-GJL-400	Катафорез
Ролики	Сталь F-114	Воронение
Опорная плита	Сталь F-111 (Опционально нержавеющая сталь AISI-304)	Полимерная порошковая окраска --
Соединение	Нержавеющая сталь AISI-316 Полипропилен PVDF	--

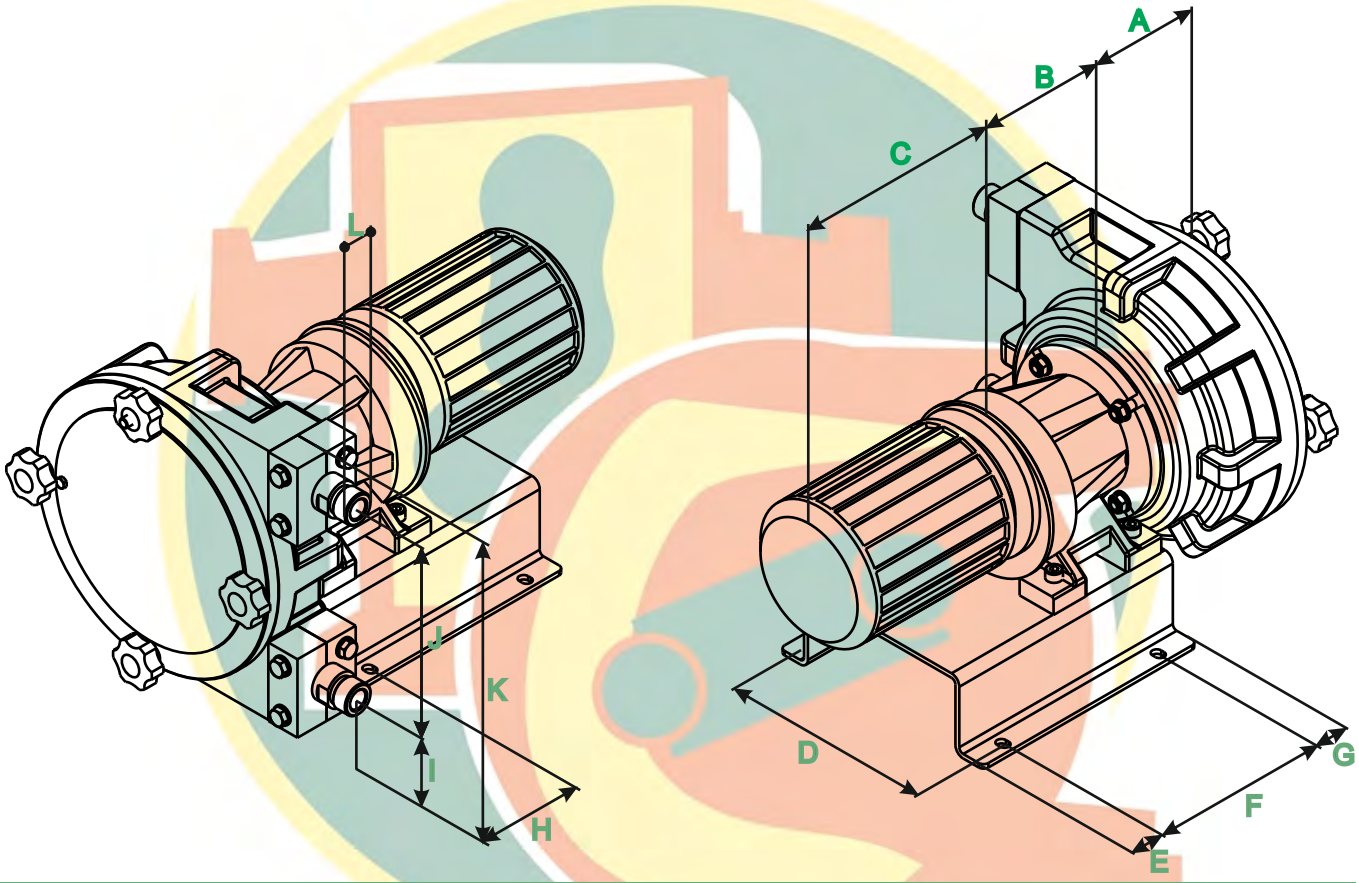

A	B	C	D	E	F	G	H	I	J	K	L
119	*	*	190	30	160	30	75	60	170	265	3/4” BSP

* В зависимости от типа и мощности двигателя

c/Miguel Marti I Pol, s/n – Pol. Ind. Pla de la Costa
08182 Sant Feliu de Codines, Barcelona
info@boyser.com www.boyser.com

Официальный представитель на территории РФ, РБ и Казахстана - Ранта
194292 Санкт-Петербург, ул. Домостроительная, 4А, офис 214 +7 (812) 640-04-36
info@ranta-pumps.ru www.ranta-pumps.ru